ЗИТ

Завод инновационных технологий

БАТАРЕЙНЫЕ МОДУЛИ

СИСТЕМЫ БЕСПЕРЕБОЙНОГО ПИТАНИЯ

ТЕХНИЧЕСКОЕ ОПИСАНИЕ

www.zit21.ru

Продукция ООО «Завод инновационных технологий» имеет полный комплект разрешительной документации и включена в реестры крупных профильных компаний.

Сертификаты

Лицензии

Заключения

Декларации

Патенты

Описание

Батарейные модули предназначены для размещения аккумуляторных батарей в шкафах 19" и защиты их от КЗ и перегрузки.

Функции

- Увеличение времени автономной работы потребителей;
- Защита от КЗ;
- Защита от перегрузки;
- Модульное размещение АКБ.

Область применения

- Телекоммуникации;
- Производственная сфера;
- Машинные залы;
- Офисы.

Сертификаты

- ТР ТС;
- Промышленная безопасность;
- Пожаробезопасность;
- Сейсмостойкость;
- Газпромсерт;
- Декларация Минсвязи;
- Атомная лицензия Ростехнадзора;
- Лицензия РОСКОСМОС;
- Аккредитация Роснефти.

Батарейный модуль серии БМ

Приемущества

- Возможность вертикального и горизонтального исполнения.
- Возможность каскадного или последовательного соединения.

Структура условного обозначения

Батарейный модуль БМ-	ББ	ВВ	ЗИТ	ГГ	ДД	ЕЕ
Наименование	Кол-во батарей в линейке (2,3,4,6,20)	Исполнение Р-рэковое У-универсальное	ЗИТ	Кол-во линеек (1,2,3)	Емкость АКБ 9-9А*Ч 7-7А*Ч	Опция ОБ-обогрев

Технические характеристики

МОДЕЛЬ	БМ-2-Р-ЗИТ-3-9 БМ-2-Р-ЗИТ-3-7	БМ-3-Р-ЗИТ-2-9 БМ-3-Р-ЗИТ-2-7	БМ-4-Р-ЗИТ-2-9 БМ-4-Р-ЗИТ-2-7	БМ-6-Р-ЗИТ-2-9 БМ-6-Р-ЗИТ-2-7	БМ-6-Р-ЗИТ-3-9 БМ-6-Р-ЗИТ-3-7	БМ-20-Р-ЗИТ-1-9 БМ-20-Р-ЗИТ-1-7	БМ-4-Р-ЗИТ-2-9-ОБ БМ-4-Р-ЗИТ-3-7-ОБ
Номинальное напряжение, В	24	36	48	72	72	240	48
Количество линеек	3	2	2	2	3	1	2
Количество АКБ в линейке, шт.	2	3	4	6	6	20	8
Габаритные размеры, ВхШхГ, мм	88x440x480	88x440x480	88x440x480	88x440x600	133x440x580	133x440x580	88x440x480

Уставки БМ по температуре (при опции ОР)

1. Порог включения нагревателя, оС	+18	2. Порог выключения нагревателя, оС	+24
3. Сигнал о повышении температуры, оС	+30	4. Сигнал о низкой температуре, оС	+15

Температура эксплуатации БМ с опцией ОР от 0°С до 35°С

Схемы подключений батарейных модулей серии SPB

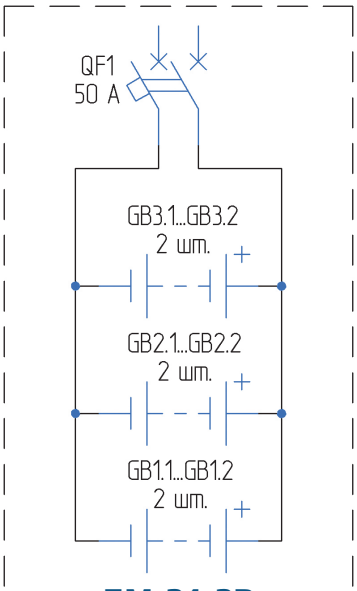

БМ-24-2Р

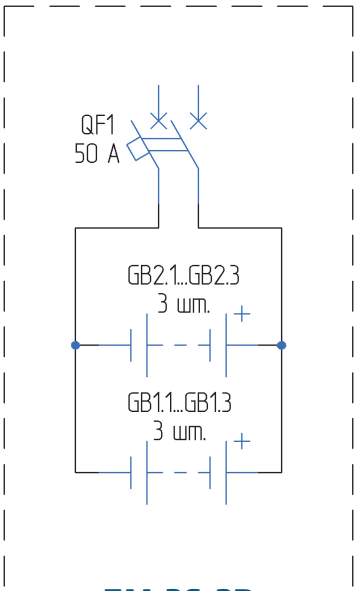

БМ-36-2Р

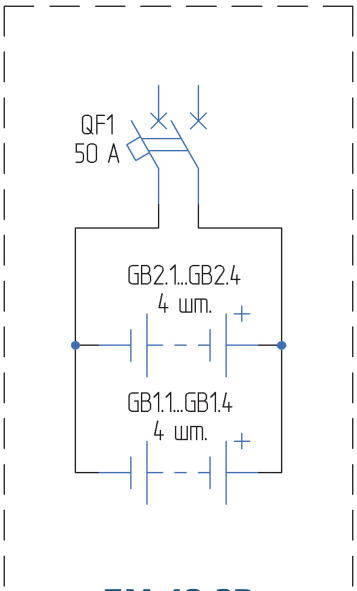

БМ-48-2Р

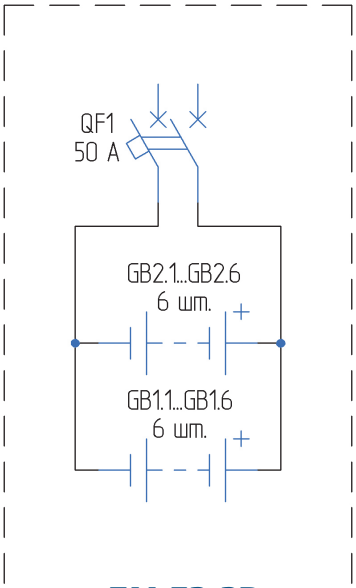

БМ-72-2Р

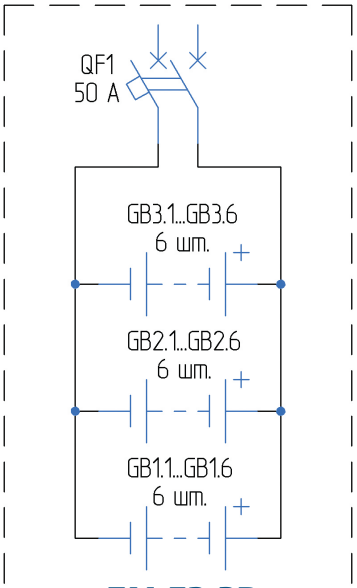

БМ-72-3Р

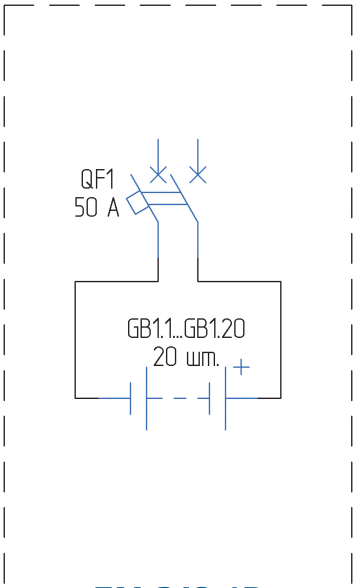

БМ-240-1Р

Батарейный модуль серии КМ-8-М

Приемущества

- Возможность подключения дополнительного батарейного модуля;
- Втычной способ подключения.

Структура условного обозначения

Кассеты модульные КМ-	ББ	ВВ	ЗИТ	ГГ	ДД
Наименование	Кол-во батарей в линейке	Исполнение М-модульные С-стационарные	ЗИТ	Кол-во линеек	Емкость АКБ 9-9А*Ч 7-7А*Ч

Технические характеристики

МОДЕЛЬ	КМ-8-М
Номинальное напряжение, В	96 DC
Количество линеек, шт.	1
Количество АКБ, шт.	8
Габаритные размеры, ВхШхГ, мм	156x770x108
Степень защиты	IP20

Батарейный модуль серии КМ-8-С

Приемущества

- Возможность подключения дополнительного батарейного модуля;
- Подключение спереди, с помощью перемычек.

Структура условного обозначения

Кассеты модульные КМ	ББ	ВВ	ЗИТ	ГГ	ДД
Наименование	Кол-во батарей в линейке	Исполнение М-модульные С-стационарные	ЗИТ	Кол-во линеек	Емкость АКБ 9-9А*Ч 7-7А*Ч

Технические характеристики

МОДЕЛЬ	КМ-8-С
Номинальное напряжение, В	96 DC
Количество линеек, шт.	1
Количество АКБ, шт.	8
Габаритные размеры, ВхШхГ, мм	156x770x108
Степень защиты	IP20

Опросный лист

Организация:	
Объект:	
Адрес:	
Наименование (по условному обозначению):	
Отметьте соответствующие клетки □ или впишите в клетку требуемые значения	
Основные параметры	
Тип обслуживания:	
Одностороннее □ Двухстороннее □	
Номинальное напряжение, В	
Количество АКБ, шт.	
Емкость АКБ, Ач	
АКБ	
Тип АКБ:	
□ Свинцово-кислотные □ Гелевые	
Срок службы АКБ:	
□ До 5 лет □ До 10 лет □ Другое	
Условия эксплуатации	
Размещение шкафа	□ На улице □ Отапливаемое помещение □ Неотапливаемое помещение
Диапазон температур окружающей среды (°С)	От_____ до_____
Тепловыделение оборудования, установленного внутри шкафа (Вт)	
Диапазон рабочей температуры оборудования (°С)	От_____ до_____
Степень защиты от пыли и влаги:	
□ IP20 □ IP31 □ IP42 □ IP55	

Клиенты

ОАО «Газпром» Элементы системы бесперебойного питания, щиты гарантийного энергоснабжения	ОАО «АК «Транснефть» Первичные распределительные щиты	ОАО "ФСК ЕЭС" Элементы системы безопасного электропитания, щиты учета и распределения электроэнергии
ФГУП "Российская Телевизионная и Радиовещательная Сеть" Элементы систем телекоммуникаций и резервирования	Российская ракетно-космическая корпорация «Энергия» Элементы системы постоянного тока	ОАО "ТрансКредитБанк" Элементы системы бесперебойного питания и резервирования
ОАО "ВымпелКом" Щиты учета и распределения электроэнергии, системы резервирования	ОАО «НК «Роснефть» Система бесперебойного электропитания, элементы системы учета и управления электросети	ОАО "РЖД" Щиты учета и распределения электроэнергии, системы резервирования
ПАО Банк ВТБ Антивандальный шкаф ИБП	ПАО «МОЭСК» Электропитающая установка, главный распределительный щит	ГУП «Московский метрополитен» Батарейный кабинет, Источники бесперебойного питания
ОАО «Ростелеком» Шкафы оперативного питания, автоматический ввод резерва на ATyS 1000A	Филиал ОАО «СО ЕЭС» Дагестанское РДУ Вводно-распределительные устройства, блоки автоматического ввода резерва	Узел связи Республика Чечня Система бесперебойного электропитания

ЗИТ

Завод инновационных технологий

429920, Чувашская Республика,
Цивильский район, п. Молодежный, ул.
Заводская, 19
8 (83545) 22-7-04
sales@zit21.ru

Бесплатный номер по РФ
8-800-333-23-58